取扱説明書
USER GUIDE

日本語/English

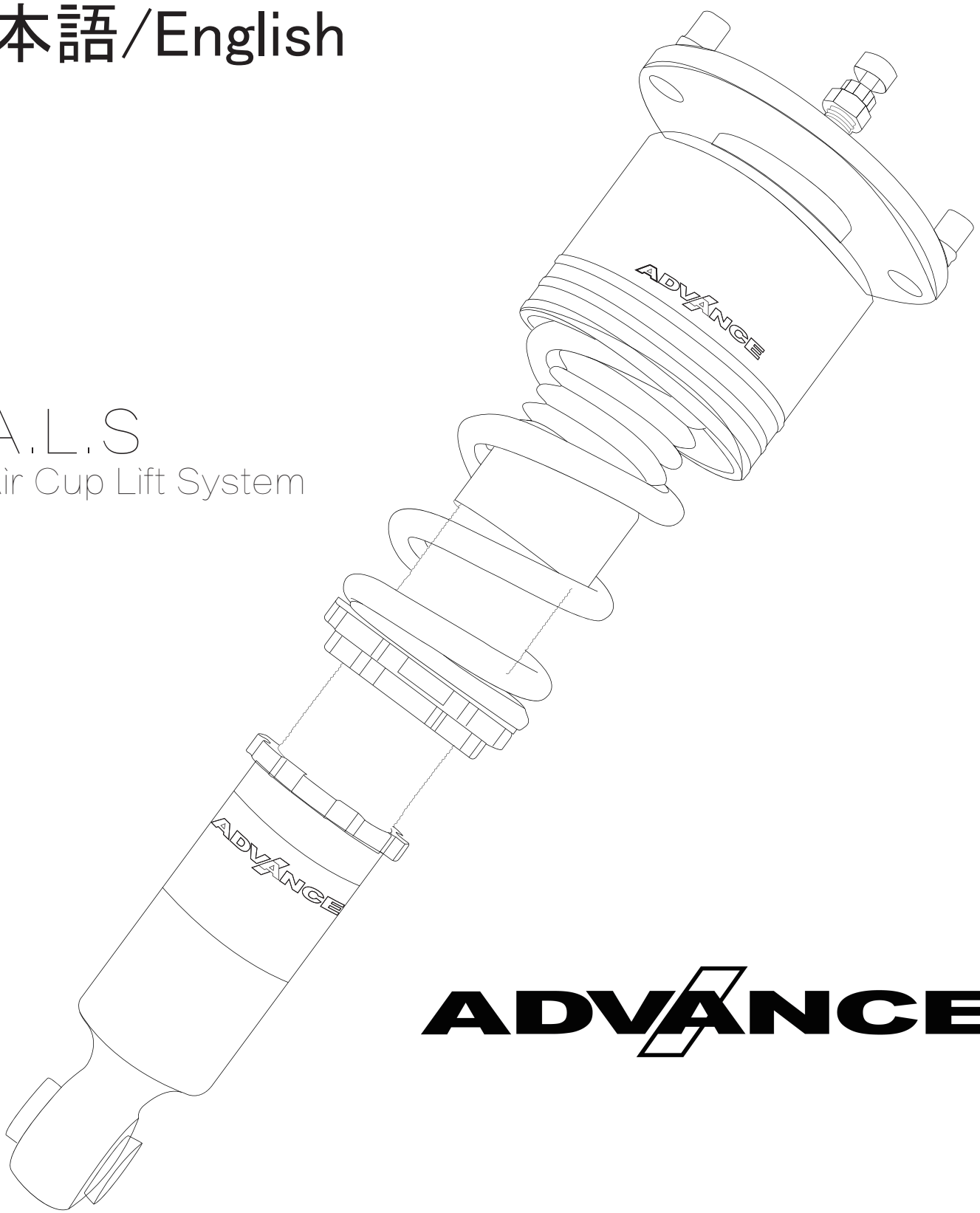

A.L.S
Air Cup Lift System

ADVANCE

ALS配置図/ALS Layout

ALSケーブル配線図に使われた部品/ALS Parts :

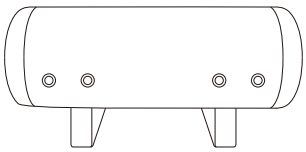	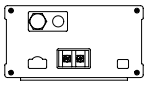	
エアタンク Storage Tank	バルブ+コントロールボックス Solenoid Valve+Control Box	ヒューズ Fuse
	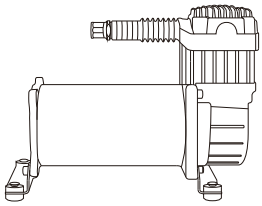	
圧力スイッチ Pressure Switch	コンプレッサー Compressor	ケーブル Cable

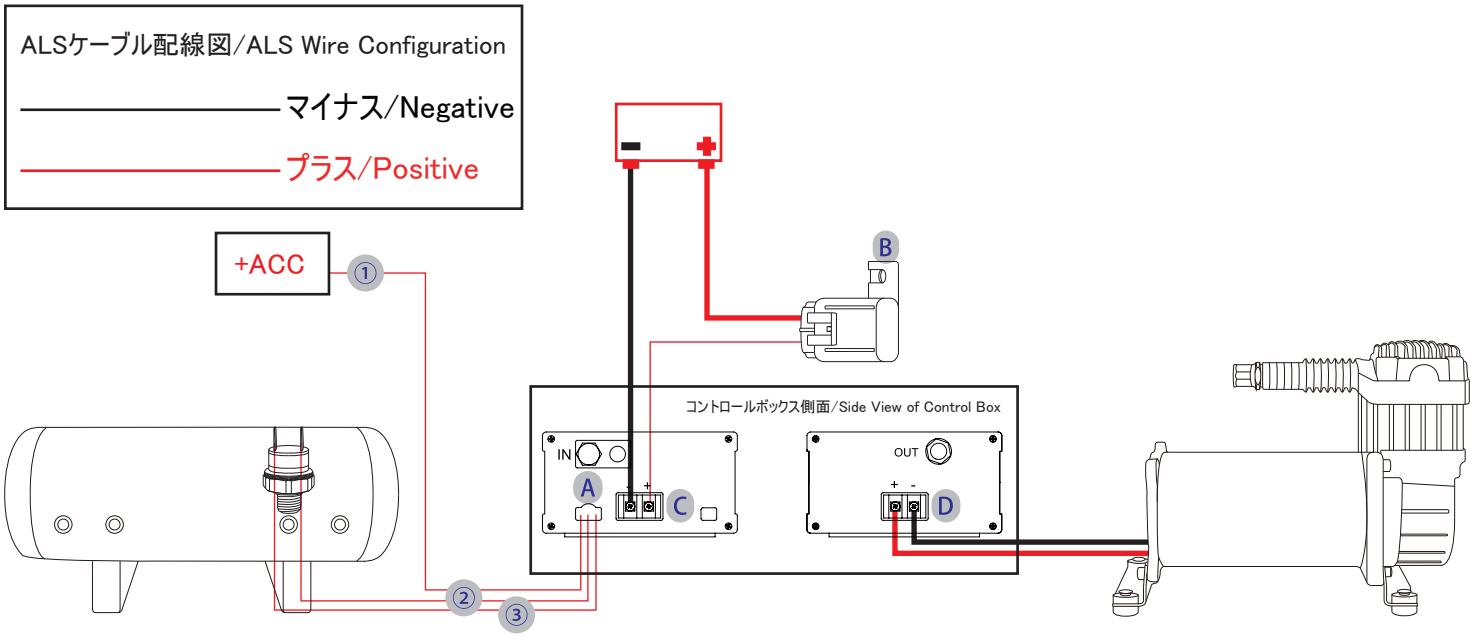

ALSケーブル配線図の注意事項/ALS Wire Configuration Notes :

A接続口にケーブルが三つあります。①号線は+ACC(車の発動スイッチ)に連接し、
②と③号線は圧力スイッチに連接します。
Bは電流のプラスのヒューズ
Cは電流の入力接続口
Dは電流の出力接続口で、電流をコンプレッサーに出力します。
A Port with 3 wires respectively ①②③, ① connect to +ACC(Ignition Switch),
②③ connect to Pressure Switch.
B Positive Fuse of battery
C Power input port
D Power output port, output to Compressor

ALS配置図/ALS Layout

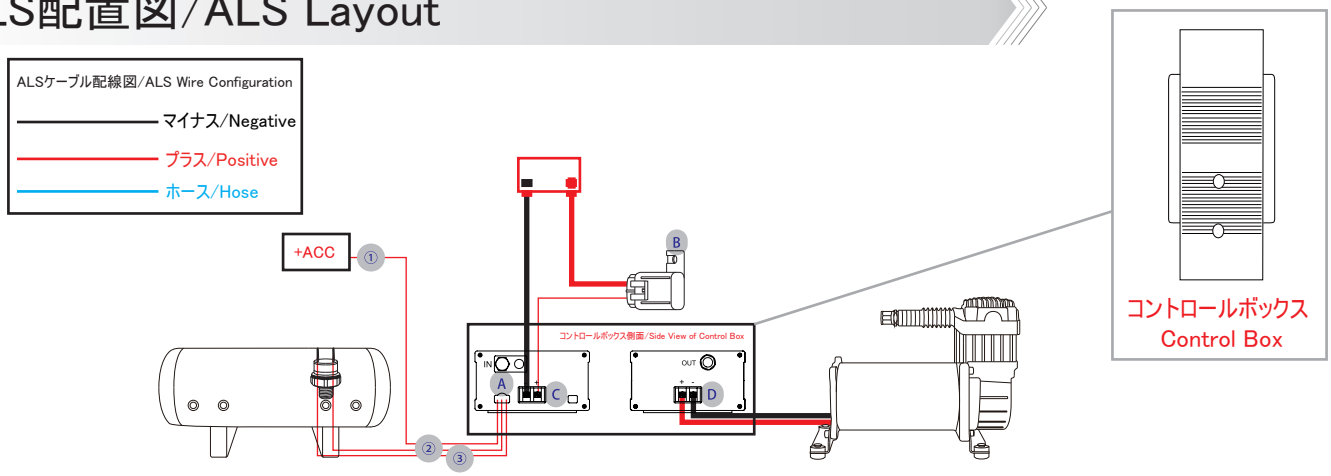

エアチューブの取付方法/Installation:
まず、各部品を取付けて、図面の指示にエアカップまで取付けて、エアチューブでコントロールボックスと接続してください。
Following relevant figures for parts assembly with hoses to Air Cups, and connect to the Control Box, Tank & Compressor.

ALSの設置方法は三つあります/ALS contains 3 schemes

4カップ(エアタンクあり)/Quad Cups Kit:

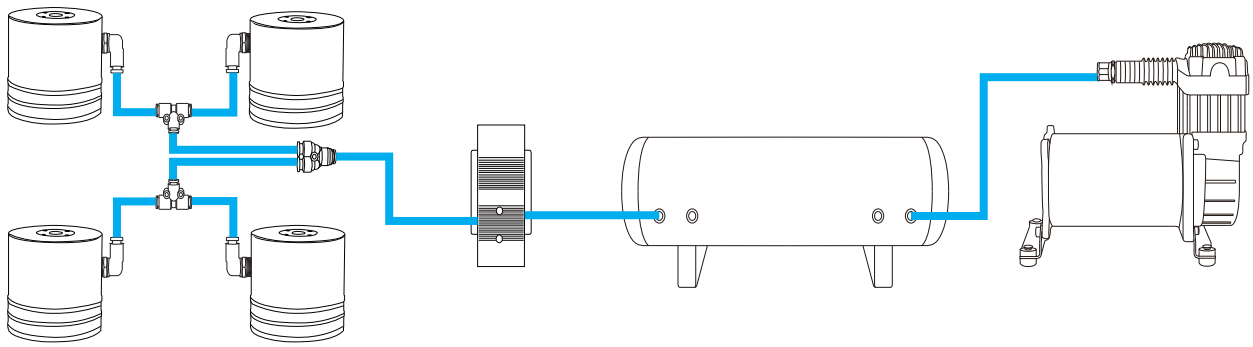

2カップ(エアタンクあり)/Dual Cups Kit:

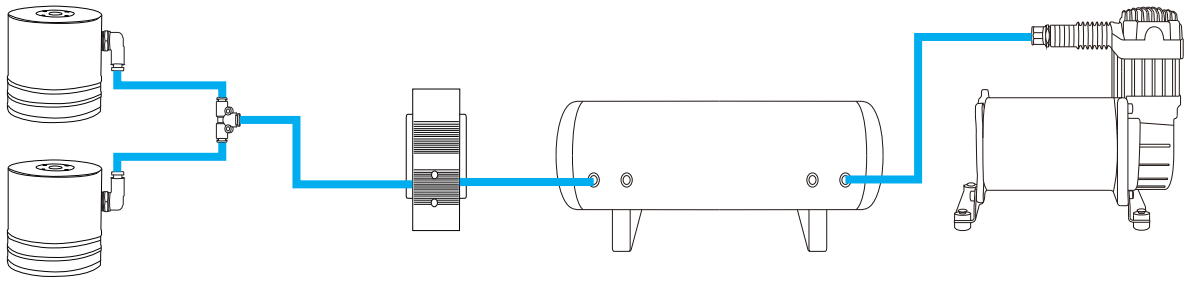

2カップ(エアタンクなし)/Dual Cups Kit (Without Tank):

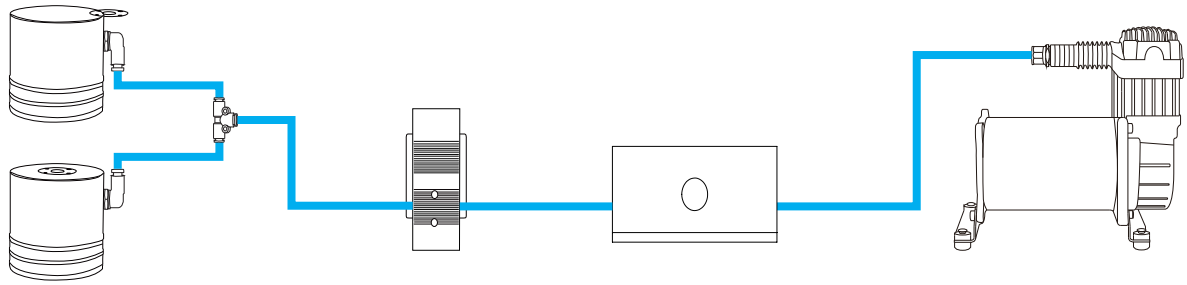

取り扱い説明書/Installation Steps

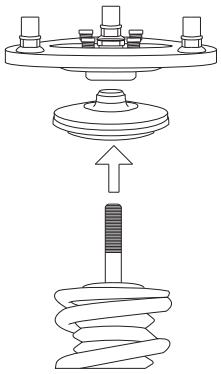

Step1.
車高調からアッパーマウントを取り外す,アッパーシートを外す。
Remove the Top Mount from a complete coil-over,
and then remove the Upper Spring Seat.

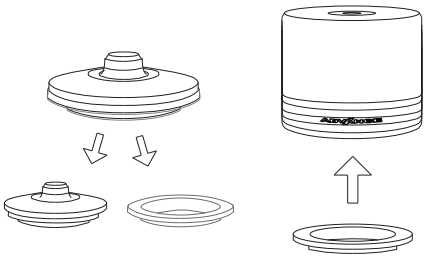

Step2.
ゴムシートをアッパーシートから取り外してから
エアカップの内側に取り付けます。
Take out the Rubber Gasket which placed
under the Upper Spring Seat and put it inside of the Air Cup.

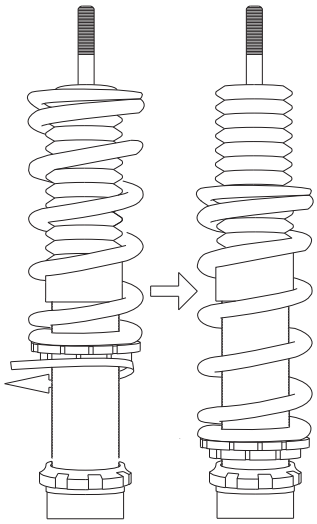

Step3.
スプリングシートとロックシートをブラケットくらいのところに緩めて
、スプリングは自然にプラケットの方向へ下げていきます。
Unwind the Bottom Spring Seat and Seat Lock
letting the spring move downward.

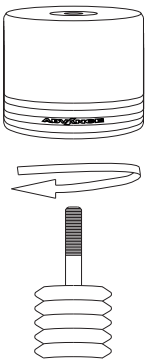

Step4.
エアカップは螺旋の方式でシャフト先端のネジよりゆっくり締めてください。
※エアカップはタップ加工をしていないので、
螺旋の方式でゆっくり締めてください。
直 接押せば、エアカップのシールが擦り傷になる可能性がある。
Spin the Air Cup clockwise downward from the top thread of the piston rod

Do NOT push the Air Cup straight down directly!
The seal of Air Cup will be damaged by inappropriate installation.

Step5.
シャフト先端のネジを完全露出までです。
それからやさしくて押して、エアカップがシャフトのメッキ部に覆わせられます。
Once the top thread completely appears outside the Air Cup,
then push the Air Cup down to ensure it is placed well on the piston rod.

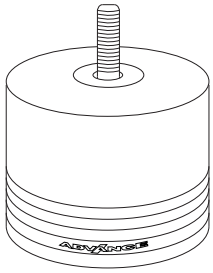

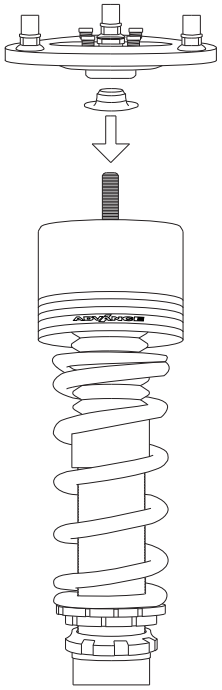

Step6.
アッパーマウントが元の位置に取り付けてください。
Place back the Top Mount to its place (on top of the Air Cup)

Step7.
最後にスプリングはエアカップの裏側に移して、
スプリングシートとロックシートが締めてスプリングが固定させられます。
Lastly, push the spring coil upward,
then screw and tighten the Bottom Spring Seat & Seat Lock.

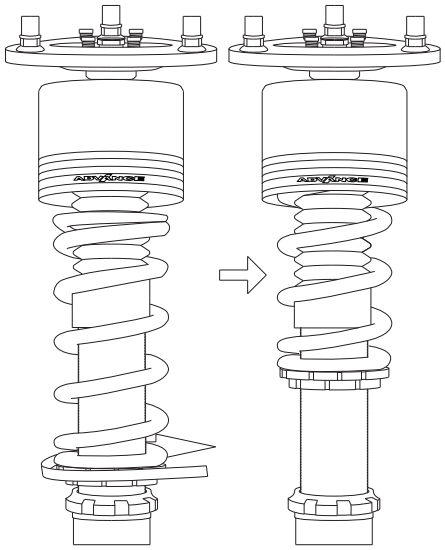

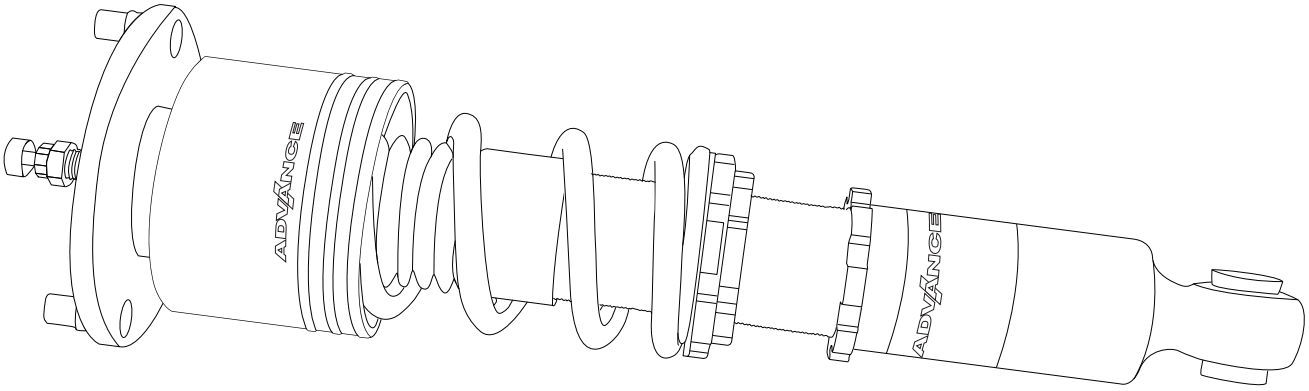

ADVANCE

ADVANCE.ALS

PHONE：+81-3- 5333 8875
EMAIL：info@adv-aircup.com
ADDRESS：1-chōme—12—15, Shinjuku, Shinjuku City, Tokyo 160-0022 ,Japan
WORKING HOURS：Monday to Friday, 8:30～17:30 (JST Time).